Polipasto cable 1 Ton Simple con limitador superior 110~120V 60HZ Control Inalambrico

Características Esenciales

- Equipo Monofásico 110V. Diseño compacto y ligero, Control Remoto IP 65 con Alcance de hasta 30 m
- Capacidad de Izaje en una línea 500kg a 10 m/min o 1000kg a 5 m/min en doble línea.
- Sistema de Frenado Automático Control Remoto tipo Hombre Muerto con Parada de Emergencia y Encendido
- Incluye un freno electromagnético de acción rápida, parada de emergencia, llave de seguridad e interruptor de límite superior.
- 1 Años de Garantía, Partes y Servicios Disponibles en América

Especificaciones Técnicas

Capacidad de Carga	2200 lb @ 2 lines | 1100 lb @ 1 line	**Protección IEC Motor**	IP40
Altura de Izaje Estandard (Customizable)	38ft @ 1 line / 19ft @ 2 line	**Control**	Wireless F21 Remote Control
Velocidad /min	33 ft/10m @1line | 16ft/5m @2line	**Voltaje del Control**	2 x AA 1,5v
Numero de Velocidades	1 Speed	**Cable**	ø7/32 in | ø5.58 mm
Voltaje	1 Phase 110~120V 60Hz	**Humedad**	<85%
Clase de Servicio	H1/M2/1Cm/Class A	**Temperatura**	-4°~104° F / -20°~40° C
Tipo de Motor	Squirrel Cage Induction Motor	**Nivel de Ruido**	71 dB
Potencia Motor	1500 W	**Normas**	ASME B30.16
AMP Motor	12.9 AMP	**Garantía**	1 Year
Freno Motor	YES	**Standards Certified**	Intertek 4006091 , EN 55014-1:2017, EN 55014-2:2015, EN IEC 61000-3-2:2019, EN 61000-3-3:2013
Grado de Aislacion	B		

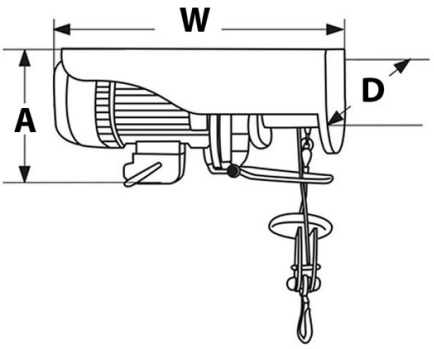

Peso & Dimensiones

Peso Total	77 lbs / 35 Kg

Detalles del Empaque

H Altura Muerta	18.5 in / 470 mm
W Ancho	18.5 in / 470 mm
D Depth	6.6 in / 170 mm

Referential Images / Imágenes Referenciales
Specifications may change without notice / las especificaciones pueden cambiar sin previo aviso