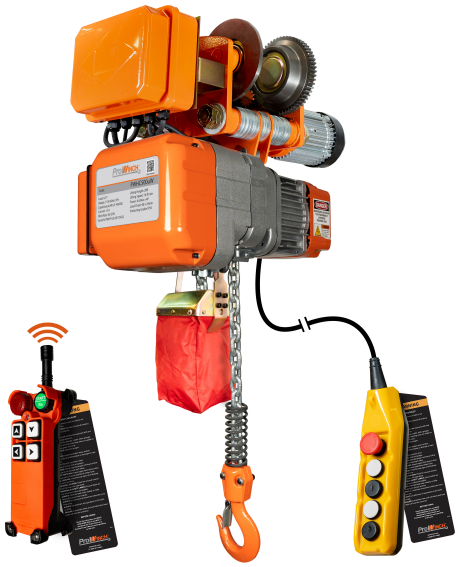

Electric Chain Hoist Power Trolley 1,100 lbs. 20 ft. WIRELESS G80 Chain 120V

Características Esenciales

- Equipo Monofásico 110V, Clase de Servicio H2/M3.
- Liviano, fácil instalación, carcasa de aleación de Aluminio incluye Contactores TECO.
- Cadena Heavy Duty G80, Limitadores de Recorrido en todas direcciones.
- Control Remoto F21-4 y Botonera tipo Hombre Muerto con Parada de Emergencia y Encendido.
- 3 Años de Garantía, Partes y Servicios Disponibles en América

Especificaciones Técnicas

Capacidad de Carga	1100 lb / 500 kg	**Caidas de Cadena**	1
Altura de Izaje Estandard (Customizable)	20 ft / 6 m	**Longitud de cadena**	20 ft / 6 m
Velocidad /min	16 ft / 5 m	**Humedad**	<85%
Numero de Velocidades	1 Speed	**Temperatura**	-4 ~ 104° F / -20 ~ 40° C
Voltaje	1 Phase 110~120V 60Hz	**Potencia del Trolley**	0.45 kW
Clase de Servicio	H2/M3/1Bm/Class B	**Nivel de Ruido**	70 dB
Freno Motor	Yes	**Velocidad del Trolley /min**	70 ft / 21 m
Protección IEC Motor	IP54	**Cantidad de Velocidades**	1
Control	Wireless F21-4 and Pendant Control	**Rango de ancho de la Viga**	2~6 in
Voltaje del Control	24V	**Radio Minimo de Giro**	8.6 ft / 2.62 m
Tipo Transmisión / Reductor	Spur gearbox with Grease lubrication	**Normas**	ASME HST-1 , ASME B30.16 , B30.17
Tipo de Cadena	G80	**Garantía**	3 Year
Dimensiones de la Cadena	8x24 mm	**Hoist Contactor Brand**	TECO 12 AMP

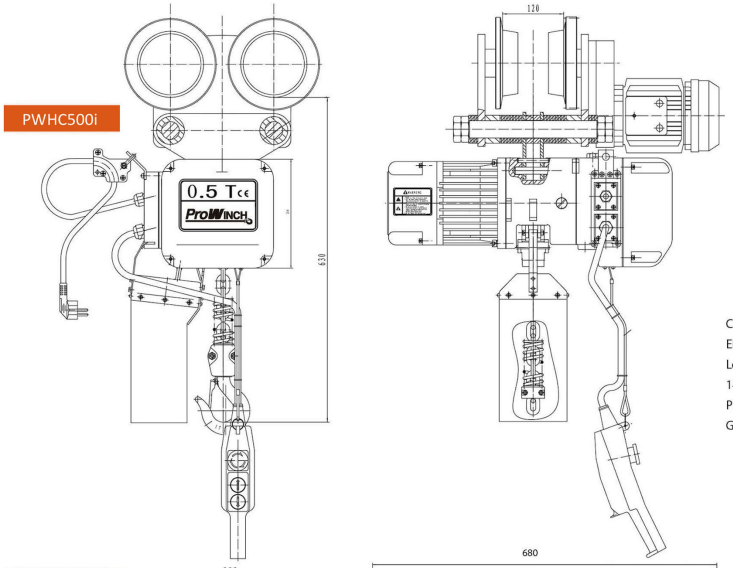

Carcasa de aluminio ligera fundida a presión.
El freno electromagnético mantiene la carga sin energía.
Los interruptores de límite superior e inferior previenen el sobrevuelo
14 pies de suspensión con interruptor de parada de emergencia
Protección de sobrecarga
Gancho giratorio forjado de 360º

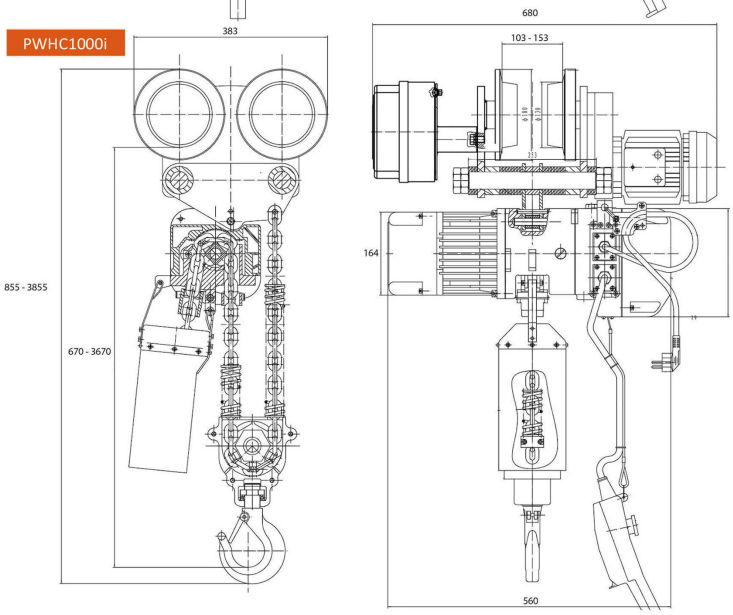

Light die-casting aluminium housing.
Electromagnetic Safe Brake holds load with no power.
Upper and lower limit switches prevent over-travel
14ft Pendant Control with Emergency Stop switch
Overload Protection
Forged 360º swivel hook

Referential Images
Specifications may change without notice

Peso & Dimensiones

Peso Total	280 lbs / 128 Kg

Detalles del Empaque

H Altura Muerta	25 in / 630 mm

Referential Images / Imágenes Referenciales
Specifications may change without notice / las especificaciones pueden cambiar sin previo aviso