Tecle Polipasto Prowinch c/carro electrico 3T 30 mts trifasico

Características Esenciales

- Equipo de Doble Velocidad, Alturas de Izaje de hasta 50 m Flexible (Según requerimiento).
- Sistema de Frenado Automático, Botonera tipo Hombre Muerto con Parada de Emergencia y Encendido.
- Limitador superior e inferior. Contactores Schneider o EATON.
- Opcionales: Variador de Frecuencia con freno Dinámico, limitadores del carro y Control Remoto.
- 3 Años de Garantía, Partes y Servicios Disponibles en América

Especificaciones Técnicas

Capacidad de Carga	6614 lb / 3000 kg	**Control**	Pendant Control and Optional Wireless F21
Altura de Izaje Estandard (Customizable)	80 ft / 24 m	**Voltaje del Control**	24 V
Velocidad /min	3-26 ft / 0.8-8 m	**Cable**	ø1/2 in x 196 ft | ø13 mm x 60 m
Numero de Velocidades	2 Speed	**Humedad**	<85%
Voltaje	3 Phase 380V 50Hz	**Temperatura**	-4°~104° F / -20°~40° C
Clase de Servicio	H3/M4/1Am/Class C	**Potencia del Trolley**	0.4 kW 3 Ph
Tipo de Motor	Squirrel Cage Induction Motor	**Nivel de Ruido**	82 dB
Potencia Motor	0.8-4.5 kW 3 Ph	**Velocidad del Trolley /min**	66 ft / 20 m
RPM Motor	1380	**Rango de ancho de la Viga**	100~134 mm [3.9~5.3 in]
Freno Motor	Electromagnetic Release Brake >125%	**Radio Minimo de Giro**	13 ft / 4 m
Grado de Aislacion	F	**Normas**	ASME HST-4 , ASME B30.16 , B30.17 , EN14492-2 , EN60204-32
Protección IEC Motor	IP55	**Garantía**	3 Year
Protección Tablero de Control	IP65	**Hoist Contactor Brand**	Schneider or EATON
Freno Dinámico	Optional with VFD Driver		

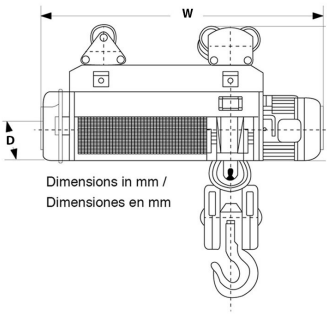

Peso & Dimensiones

Peso Total	929 lbs / 422 Kg

Detalles del Empaque

D Depth	24 in / 600 mm
W Ancho	61 in / 1550 mm

Referential Images / Imágenes Referenciales
Specifications may change without notice / las especificaciones pueden cambiar sin previo aviso