Tecle Polipasto Prowinch c/carro electrico 50 Tons 12 Metros trifasico

Características Esenciales

- Equipo de Doble Velocidad, Alturas de Izaje de hasta 50 m Flexible (Según requerimiento).
- Sistema de Frenado Automático, Botonera tipo Hombre Muerto con Parada de Emergencia y Encendido.
- Limitador superior e inferior. Contactores Schneider o EATON.
- Opcionales: Variador de Frecuencia con freno Dinámico, limitadores del carro y Control Remoto.
- 3 Años de Garantía, Partes y Servicios Disponibles en América

Especificaciones Técnicas

Capacidad de Carga	110000 lb / 50000 kg	**Protección Tablero de Control**	IP65
Altura de Izaje Estandard (Customizable)	40 ft / 12 m	**Freno Dinámico**	Optional with VFD Driver
Velocidad /min	1-8 ft / 0.24-2.4 m	**Control**	Pendant Control and Optional Wireless F21
Numero de Velocidades	2 Speed	**Voltaje del Control**	24 V
Voltaje	3 Phase 208~240/440~480V 50/60Hz	**Humedad**	<85%
Clase de Servicio	H3/M4/1Am/Class C	**Temperatura**	-4°~104° F / -20°~40° C
Tipo de Motor	Squirrel Cage Induction Motor	**Potencia del Trolley**	1.5 kW 3 Ph
Potencia Motor	18.5 kW 3 Ph	**Nivel de Ruido**	82 dB
RPM Motor	1728@60Hz 1440@50HZ	**Normas**	ASME HST-4 , ASME B30.16 , B30.17 , EN14492-2 , EN60204-32
Freno Motor	Electromagnetic Release Brake >125%	**Garantía**	3 Year
Grado de Aislacion	F	**Hoist Contactor Brand**	Schneider or EATON
Protección IEC Motor	IP55		

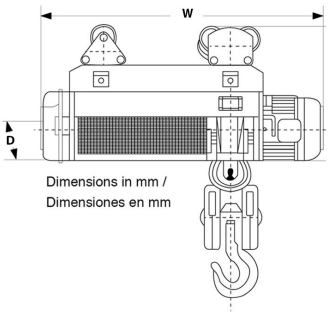

Referential Images / Imágenes Referenciales
Specifications may change without notice / las especificaciones pueden cambiar sin previo aviso