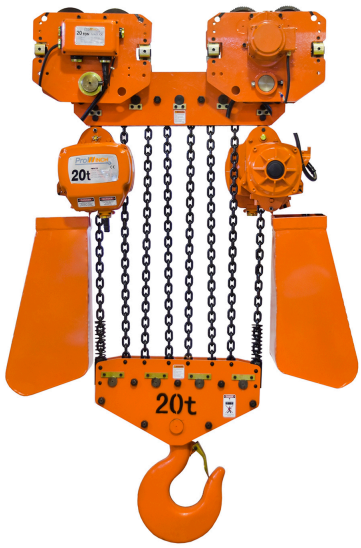

Tecle Cadena con Carro Electrico 3 Fases 12 Metros 20 Toneladas Heavy Duty

Características Esenciales

- La Calidad está adentro: Heavy Duty H3/M4. Aluminum Alloy housing, NSK Bearings, USA Chevron Meropa
- Componentes eléctricos Eaton y Schneider, Limitadores de Recorrido en todas las direcciones
- Cadena G100 Super Heavy Duty, 25% superior a la G80. Standard ASTM A973
- Estándares US y EC ASME HST-1 , ASME B30.16 , EN14492-2 , EN60204-32
- 3 Años de Garantía, Partes y Servicios Disponibles en América

Especificaciones Técnicas

Capacidad de Carga	44000 lb / 20000 kg	**Longitud de cadena**	320 ft / 97 m
Altura de Izaje Estandard (Customizable)	40 ft / 12 m	**Humedad**	<85%
Velocidad /min	4.6ft/1.4m@60Hz 3.8ft/1.2m@50Hz	**Temperatura**	-4 ~ 104° F / -20 ~ 40° C
Numero de Velocidades	1 Speed	**Potencia del Trolley**	0.8 kW x 2
Voltaje	3 Phase 208~240/440~480V 50/60Hz	**Nivel de Ruido**	81 dB
Clase de Servicio	H3/M4/1Am/Class C	**Velocidad del Trolley /min**	36 ft / 11 m
Freno Motor	Yes	**Cantidad de Velocidades**	1
Protección IEC Motor	IP55	**Rango de ancho de la Viga**	100-178 mm
Control	Pendant Control and Optional Wireless	**Normas**	ASME HST-1 , ASME B30.16 , B30.17 , EN60204-32
Voltaje del Control	24V	**Garantía**	3 Year
Tipo Transmisión / Reductor	Spur gearbox with Oil splash lubrication	**T Motor del Carro**	9.09 in / 231 mm
Tipo de Cadena	G100	**R Carro Ancho Caja**	5.5 in / 142 mm
Dimensiones de la Cadena	11.2 x 34 mm	**Hoist Contactor Brand**	EATON 25 AMP
Caidas de Cadena	8		

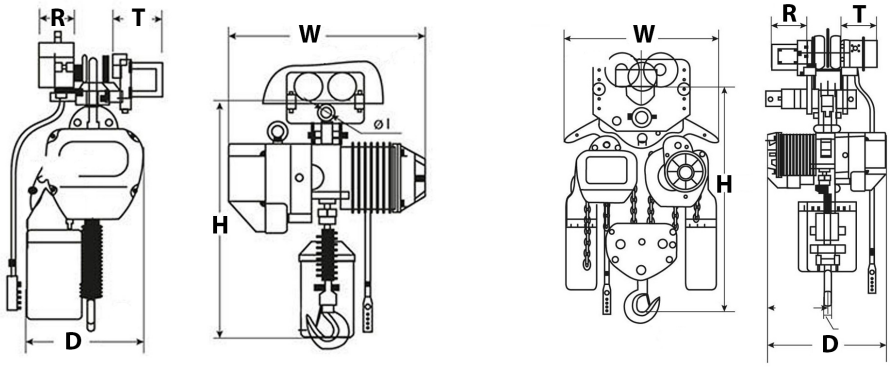

Peso & Dimensiones

Peso Total	2288 lbs / 1039 Kg

Detalles del Empaque

H Altura Muerta	58 in / 1470 mm
W Ancho	25 in / 630 mm
D Depth	50 in / 1260 mm

Referential Images / Imágenes Referenciales
Specifications may change without notice / las especificaciones pueden cambiar sin previo aviso