Tecle Cadena con Carro 7,5 Tons Electrico 3 Fases 9 Metros 1 Speed Heavy Duty

Características Esenciales

- La Calidad está adentro: Heavy Duty H3/M4. Aluminum Alloy housing, NSK Bearings, USA Chevron Meropa
- Componentes electricos Eaton y Schneider, Limitadores de Recorrido en todas las direcciones
- Cadena G100 Super Heavy Duty, 25% superior a la G80. Standard ASTM A973
- Estándares US y EC ASME HST-1 , ASME B30.16 , EN14492-2 , EN60204-32
- 3 Años de Garantía, Partes y Servicios Disponibles en América

Especificaciones Técnicas

Capacidad de Carga	16530 lb / 7500kg	**Longitud de cadena**	90 ft / 27 m
Altura de Izaje Estandard (Customizable)	30 ft / 9 m	**Humedad**	<85%
Velocidad /min	7.2ft/2m@60Hz 6 ft / 1.8m@50Hz	**Temperatura**	-4 ~ 104° F / -20 ~ 40° C
Numero de Velocidades	1 Speed	**Potencia del Trolley**	0.8 kW
Voltaje	3 Phase 208~240/440~480V 50/60Hz	**Nivel de Ruido**	81 dB
Clase de Servicio	H3/M4/1Am/Class C	**Velocidad del Trolley /min**	36 ft / 11 m
Freno Motor	Yes	**Cantidad de Velocidades**	1
Protección IEC Motor	IP55	**Rango de ancho de la Viga**	100-178 mm
Control	Pendant Control and Optional Wireless	**Radio Minimo de Giro**	5.9 ft / 1.8 m
Voltaje del Control	24V	**Normas**	ASME HST-1 , ASME B30.16 , B30.17 , EN60204-32
Tipo Transmisión / Reductor	Spur gearbox with Oil splash lubrication	**Garantía**	3 Year
Tipo de Cadena	G100	**T Motor del Carro**	9.09 in / 231 mm
Dimensiones de la Cadena	11.2 x 34 mm	**R Carro Ancho Caja**	5.5 in / 142 mm
Caidas de Cadena	3	**Hoist Contactor Brand**	EATON 25 AMP

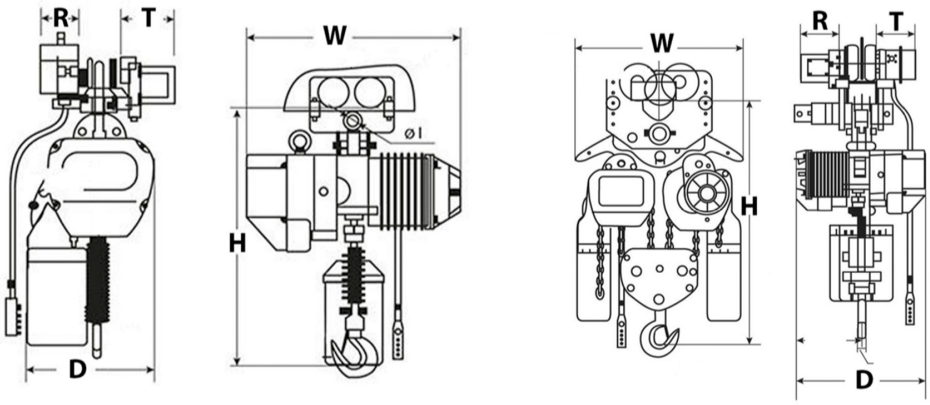

Dimensions

Model		PWRC1	PWRC2	PWRC3	PWRC5	PWRC7	PWRC10	PWRC20
T	in	9.09	9.09	9.09	9.09	9.09	9.09	9.09
H		25.5	30.5	33	40	48	55	58
W		20.5	24.5	24	24	24	25	25
R		5.5	5.5	5.5	5.5	5.5	5.5	5.5
D		12	17	17	17	20	35	50

Peso & Dimensiones

Peso Total	539 lbs / 245 Kg

Detalles del Empaque

H Altura Muerta	48 in / 1200 mm
W Ancho	24 in / 615 mm
D Depth	15 in / 380 mm
J Boca Gancho	70

Referential Images / Imágenes Referenciales
Specifications may change without notice / las especificaciones pueden cambiar sin previo aviso