# 2 Speed 5 Ton Electric Chain Hoist 30 ft. FEC G80 Japan Chain M5/H4 350~480V Wireless

## Características Esenciales

- La Calidad está adentro: Heavy Duty H4/M5. Aluminum housing, NSK Bearings, USA Chevron Meropa 320 Lu
- Componentes electricos Eaton y Schneider, Limitadores de Recorrido en todas las direcciones
- Cadena Japonesa Heavy Duty G80. MADE IN JAPAN. Standard ASTM A973.
- Estándares US y EC ASME HST-1 , ASME B30.16 , EN14492-2 , EN60204-32
- 3 Años de Garantía, Partes y Servicios Disponibles en América

# Especificaciones Técnicas

| | | | |
|---|---|---|---|
| **Capacidad de Carga** | 11000 lb / 5000kg | **Voltaje del Control** | 12V |
| **Altura de Izaje Estandard (Customizable)** | 30 ft / 9 m | **Parada de Emergencia** | Yes |
| **Velocidad /min** | 4&11ft/1.21&3.3m@60Hz<br>3&9ft/0.9&2.7m@50Hz | **Tipo de Cadena** | G80 JAPAN |
| **Numero de Velocidades** | 2 Speed | **Dimensiones de la Cadena** | 11.2x34 mm |
| **Voltaje** | 3 Phase 208~240/440~480V 50/60Hz | **Caidas de Cadena** | 2 |
| **Codigo FCC** | WTX20X04015023E | **Longitud de cadena** | 60 ft / 18 m |
| **Clase de Servicio** | H4/M5/2m/Class D | **Humedad** | <85% |
| **Potencia Motor** | 3 KW | **Temperatura** | -4 ~ 104° F / -20 ~ 40° C |
| **AMP Motor** | 14 | **Nivel de Ruido** | 81 dB |
| **RPM Motor** | 1728 & 432 RPM | **Normas** | ASME HST-1 , ASME B30.16 , EN60204-32 |
| **Freno Motor** | Yes DC Electromagnetic | **Garantía** | 3 Year |
| **Grado de Aislacion** | F | **Hoist Contactor Brand** | 4 KW VCD2000 VFD |
| **Protección IEC Motor** | IP55 | **Voltaje para Colombia** | 208~240/440~480V |
| **Control** | Wireless F21-4 and Pendant Control | | |

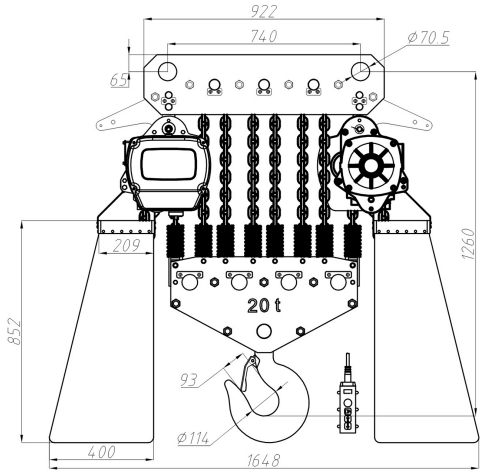


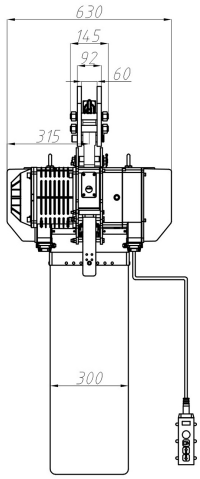


## Peso & Dimensiones

| | |
|---|---|
| **Peso Total** | 401 lbs / 182 Kg |

## Detalles del Empaque

| | |
|---|---|
| **H Altura Muerta** | 34.5 in / 870 mm |
| **W Ancho** | 29 in / 733 mm |
| **D Depth** | 17 in / 430 mm |
| **J Boca Gancho** | 1.9 in / 48 mm |

Referential Images / Imágenes Referenciales
Specifications may change without notice / las especificaciones pueden cambiar sin previo aviso