Polipasto cable con carro 100Kg Simple 200Kg con limitador superior 220V 50HZ Control Inalambrico

Características Esenciales

- Equipo Monofásico 220V. Diseño compacto y ligero, Control Remoto Inalámbrico con Alcance de hasta 30m
- Capacidad de Izaje en una línea 100kg a 10 m/min o 200kg a 5 m/min en doble línea.
- Sistema de Frenado Automático Control Remoto tipo Hombre Muerto con Parada de Emergencia y Encendido
- Limitadores de recorrido superior
- 1 Años de Garantía, Partes y Servicios Disponibles en América

Especificaciones Técnicas

Capacidad de Carga	200Kg @ 2 lines | 100Kg @ 1 line	**Voltaje del Control**	220v Receiver / 2 x AA 1,5v Remote
Rig Wire Rope Falls	1 and 2 with Pulley	**Cable**	ø1/8 in | 3.0 mm
Capacidad para Izaje de Personal	Not for Personnel Lifting	**Humedad**	<85%
Altura de Izaje Estandard (Customizable)	40ft single line / 20ft double line (12m / 6m)	**Temperatura**	-4°~104° F / -20°~40° C
Velocidad /min	33 ft/10m @1line | 16ft/5m @2line	**Nivel de Ruido**	71 dB
Numero de Velocidades	1 Speed	**Velocidad del Trolley /min**	52 ft/min / 16 m/min
Voltaje	1 Phase 220~240V 50/60Hz	**Cantidad de Velocidades**	1
Clase de Servicio	H1/M2/1Cm/Class A	**Rango de ancho de la Viga**	2-4.5 in / 50-114 mm
Tipo de Motor	Squirrel Cage Induction Motor	**Radio Minimo de Giro**	2.62 ft / .8 m
Potencia Motor	450 W	**Normas**	ASME HST-4 , ASME B30.16 , B30.17 , EN14492-2 , EN60204-32
Freno Motor	YES	**Garantía**	1 Year
Grado de Aislacion	B	**Wireless Control Yes No**	Yes
Protección IEC Motor	IP40	**Standards Certified**	Intertek 4006091 , EN 55014-1:2017, EN 55014-2:2015, EN IEC 61000-3-2:2019, EN 61000-3-3:2013
Control	Wireless F21 Remote Control		

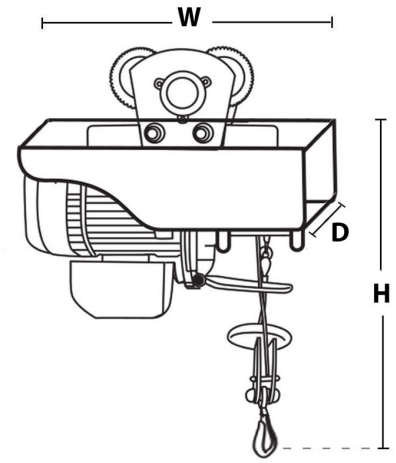

Peso & Dimensiones

Peso Total	68 lbs / 31 Kg

Detalles del Empaque

H Altura Muerta	14.6 in / 373 mm
W Ancho	14.3 in / 365 mm
D Depth	12.0 in / 305 mm

Referential Images / Imágenes Referenciales
Specifications may change without notice / las especificaciones pueden cambiar sin previo aviso