18000 Lb Heavy Duty Hydraulic Winch with tensioner, without any hydraulic accessories

Características Esenciales

- 3 Años de Garantía, Partes y Servicios Disponibles en América

Especificaciones Técnicas

Capacidad 1ª Capa	18000 lb / 8165 kg	**Tipo Transmisión / Reductor**	2 Stages Planetary / 2 Etapas Planetario
Velocidad /min	23 - 37 ft/min / 7-11.2 m/min	**Relación de Transmisión**	17.3 : 1
Numero de Velocidades	Variable Speed	**Freno al Reductor**	Automatic Multi Disc System
Tipo de Motor	Hydraulic	**Embriague**	Manual
Freno Motor	Counterbalance Valve	**Cable Recomendado**	ø9/16 in x98 ft | ø14 mm x 30 m
Protección IEC Motor	IP67	**Tipo de Tambor**	Plain
Presión Aceite	2320 psi [16 Mpa]	**Normas**	SAE-J706
Flujo Aceite	60 l/min [15.8 gal/min]	**Garantía**	3 Year

PWYH18000

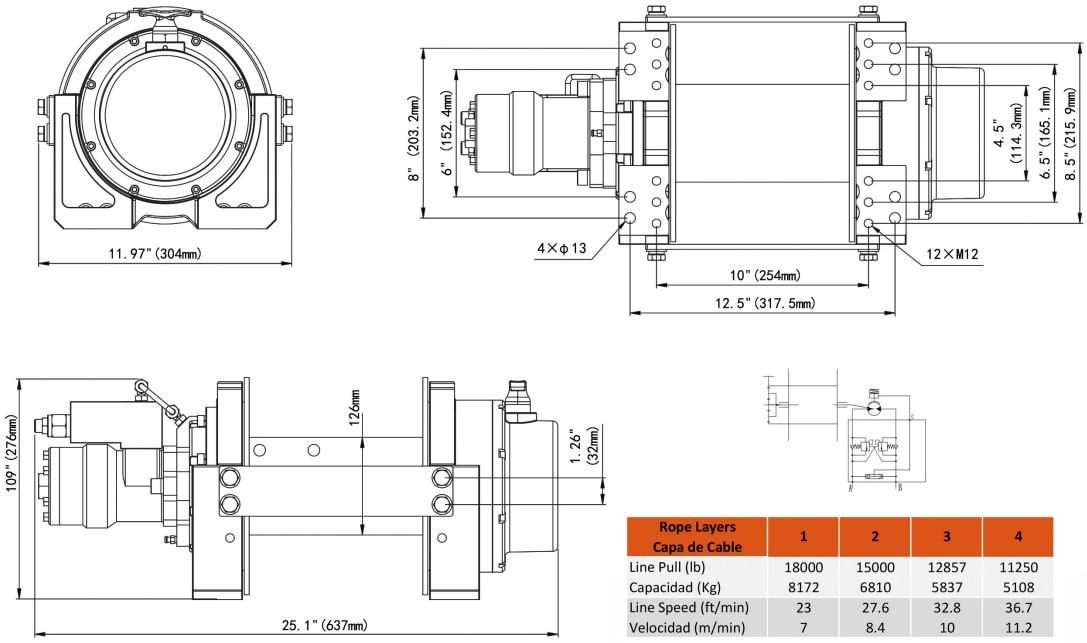

Rope Layers Capa de Cable	1	2	3	4
Line Pull (lb)	18000	15000	12857	11250
Capacidad (Kg)	8172	6810	5837	5108
Line Speed (ft/min)	23	27.6	32.8	36.7
Velocidad (m/min)	7	8.4	10	11.2

NOTE:

1. Recommended oil flow supply range is 35-75 l/min.
2. Dual balance valves as standard, winch must be used in Independent oil supply system which with relief valve.
3. Relief valve can be selected from the valve block selection table as optional.

WARNING:

1. The winch will never be used for hoisting people or hoisting objects above people.
2. Do not use clutch under load.
3. Do not equip winch into oil supply system which without relief valve.

Peso & Dimensiones

Peso Total	165 lbs / 75 Kg

Detalles del Empaque

A Altura Total	10.9 in
W Ancho	25 in
D Depth	12 in

Referential Images / Imágenes Referenciales
Specifications may change without notice / las especificaciones pueden cambiar sin previo aviso